Bilaga Q1 Nätskisser

Radionätsskiss

	BatL	BatUH
Ordinarie nät	B408	C142
Reserv nät	A700	A972
VN	Ra 180	Ra 180
VU	Ra 180	Ra 180
NB	Ra 180	

Trådnätsskiss
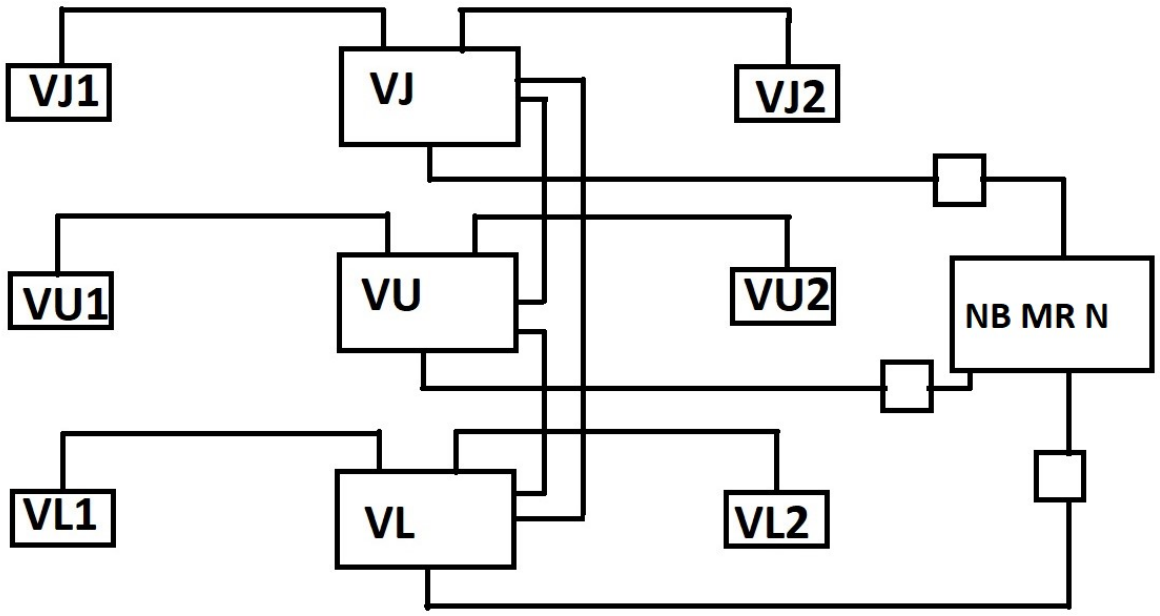
Vid upprättande och brytande av trådnät, samverka med grannbataljonen.